弊社推奨品
Recommended Products

夢パック®
DP16 GWシリーズ

2ピースキャップ付・白印刷ガゼット袋

ガスバリア性に優れたフィルムを使用しています

- ボイル殺菌対応
  1L・2L=(85℃ 30分)
  3L=(80℃ 30分)
- 冷凍対応
  (マイナス40℃)
- ガスバリア性
- ホワイトフィルム
  (白印刷)

用途例

日用品
カーシャンプー、ウインドウォッシャー、クーラント、肥料、木工用接着剤、液体洗剤、柔軟剤、消臭剤、ハンドソープ、ローション、化粧水、シャンプー、トリートメント、ボディソープ

飲料
果汁飲料、ゼリー飲料、豆乳、あま酒

農産加工品
ねりわさび、ねりからし、おろししょうが、ねりごま、ジャム、はちみつ

調味料
しょうゆ、ソース、ケチャップ、マヨネーズ、たれ、つゆ、ドレッシング

●ご用命・お問い合せは・・・お近くの支店・営業所へ

カウパック株式会社

夢パック®

DP16-GWシリーズの特徴

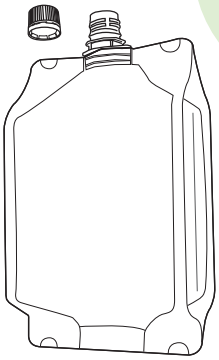

2つの特徴

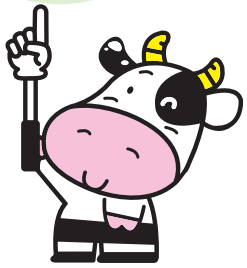

特徴1 内容物の保護

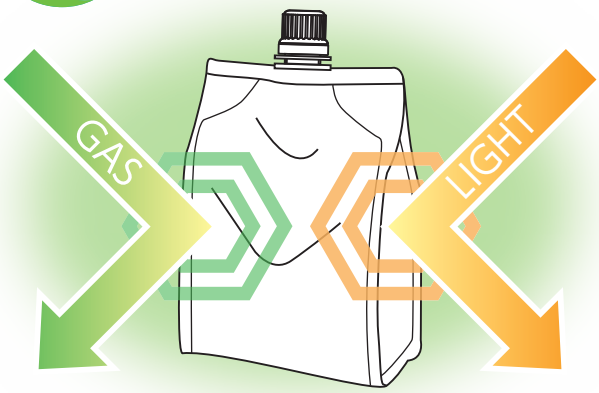

ガスや光から内容物を守ります。

特徴2 スペースの削減

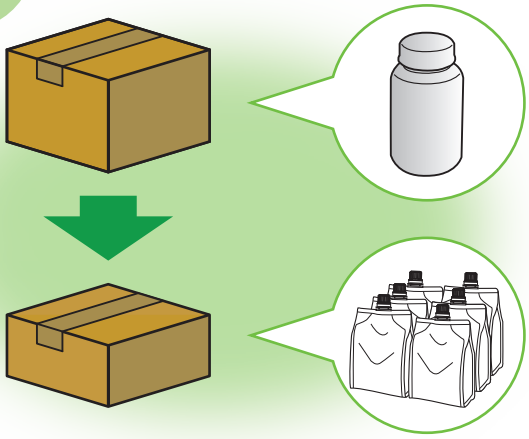

ガゼット袋は背が低く、コンパクトに梱包することができます。
また、充填後は四角形になるので、安定して運ぶことができます。

ホームページ、ウェブカタログはこちら

ホームページ
https://www.cowpack.com

ウェブカタログ
https://www.cowpack.com/catalog/

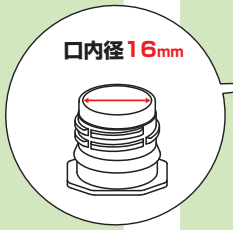

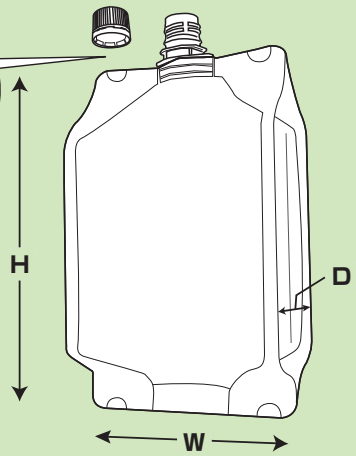

コーナーカット4カ所

材質構成

DP16-GW1000：PET12μm/ドライ/バリアNY15μm/ドライ/LLDPE130μm
DP16-GW2000：PET12μm/ドライ/バリアNY15μm/ドライ/LLDPE180μm
DP16-GW3000：PET12μm/ドライ/バリアNY25μm/ドライ/LLDPE180μm

製品名	サイズ[W×D×H]（mm）	入　数（枚）	内容量
DP16-GW1000	130×80×240	300枚	1,000ml
DP16-GW2000	160×110×290	300枚	2,000ml
DP16-GW3000	180×130×320	300枚	3,000ml

※キャップは同梱されております。

識別表示例

袋：PE,PA,PET
キャップ：PP