弊社推奨品
Recommended Products

三方シール袋
NS
NSシリーズ

真空包装に適した幅広い用途の三方シール袋

ボイル殺菌対応
（95℃ 30分）

冷凍対応
（マイナス40℃）

用　途　例

農産加工品
カット野菜、きのこ類、豆類、いも類、こんにゃく

漬物
梅干、しば漬、ぬか漬、らっきょう漬、みそ漬

畜産加工品
ハム、ソーセージ、ベーコン、精肉、ホルモン

水産加工品
切り身、むきえび、いか、酢メ、貝類

練り製品
かまぼこ、はんぺん、ちくわ、さつま揚げ、つみれ

冷凍食品
コロッケ、ピラフ/炒飯、ハンバーグ、シーフードミックス、ミックスベジタブル、カツ、魚フライ、味付焼肉

惣菜
煮物、煮豆、厚焼きたまご、ポテトサラダ、松前漬

飲料
あま酒

日用品
肥料、保冷剤

●ご用命・お問い合せは・・・お近くの支店・営業所へ

カウパック株式会社

三方シール袋

NSシリーズの特徴

真空包装

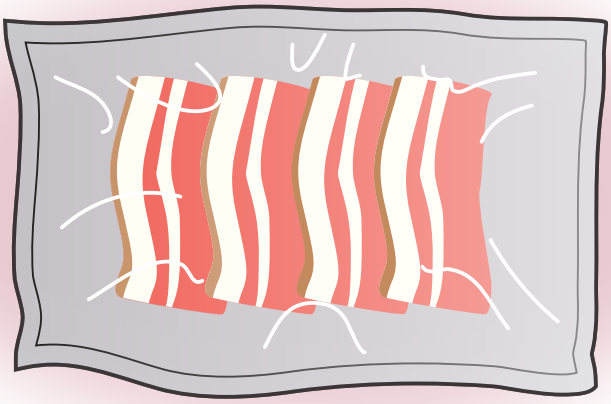

真空包装により、内容物の鮮度を保ちます。

ホームページ、
ウェブカタログはこちら

ホームページ

https://www.cowpack.com

ウェブカタログ

https://www.cowpack.com/catalog/

製品名	サイズ［W×H］(mm)	入数(枚)
NS−1218	120×180	3,900
NS−1320	130×200	3,600
NS−1420	140×200	3,600
NS−1423	140×230	3,000
NS−1523	150×230	2,800
NS−1525	150×250	2,800
NS−1625	160×250	2,500
NS−1719	170×190	2,500
NS−1725	170×250	2,500

製品名	サイズ［W×H］(mm)	入数(枚)
NS−1820	180×200	2,800
NS−1826	180×260	2,000
NS−1945	190×450	1,200
NS−2023	200×230	2,500
NS−2026	200×260	2,000
NS−2030	200×300	2,000
NS−2232	220×320	1,500
NS−2245	220×450	1,000
NS−2436	240×360	1,300

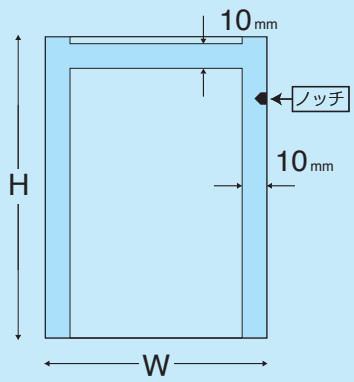

ノッチ：頭から25mm

材質構成

ONY15μm / 押出 / LLDPE60μm

識別表示例

PE,PA